Lutz truck solutions

Achslastverteilung, Masse und Gewichte

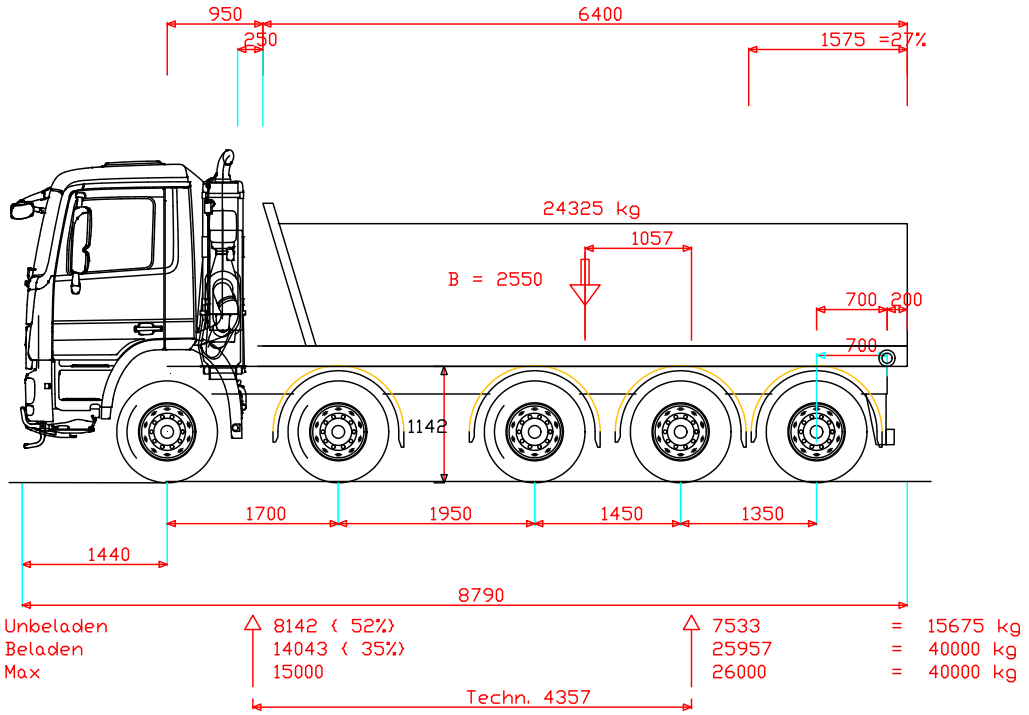

Kunde: Muster Transporte, CH-9999 Muster

Mercedes-Benz Actros 4448 K, 5 Achser, Radstand 5'100 mm

Baumuster:	93231712
Gewichtsvariante:	44t (7500/7500/7500/13000/13000 kg)
Gesamtgewicht:	40000kg
Gewicht LKW ca.	12600kg
Aufbaugewicht ca.	3100kg
Leergewicht ca.	15700kg
Nutzlast ca.	24300kg

Muster

S = Zugfahrzeug hintere Ecke Ausscherma_ = 102 : max 800

S = Zugfahrzeug hintere Ecke Ausscherma_, Liftachse oben = 226 : max 1000

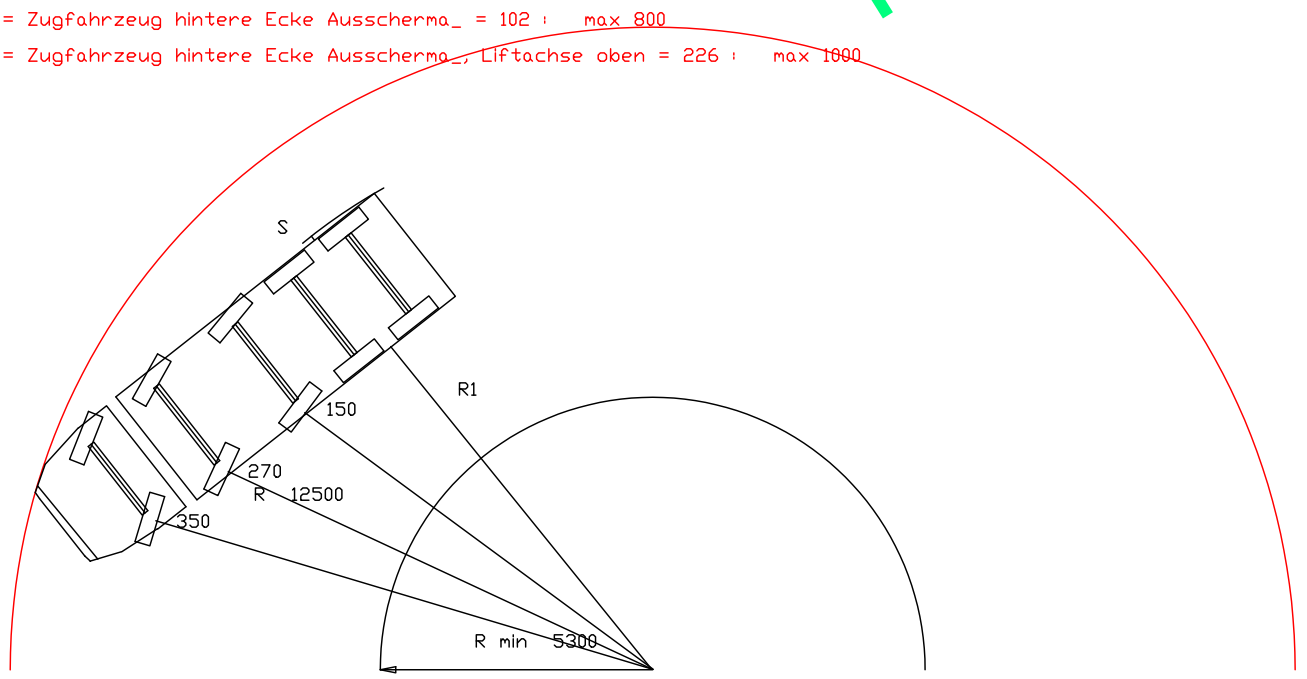

Die Berechnungen und Zeichnungen stellen lediglich eine beispielhafte Information dar und sind rechtlich unverbindlich.

Lutz truck solutions
Roland Lutz / Brunnengasse 5 / CH- 5723 Teufenthal / Tel: +41(0)628420974 / info@lutztrucksolutions.ch / www.lutztrucksolutions.ch